Кабельные приямки в РУ-10 кВ ТП-1457
М 1:50

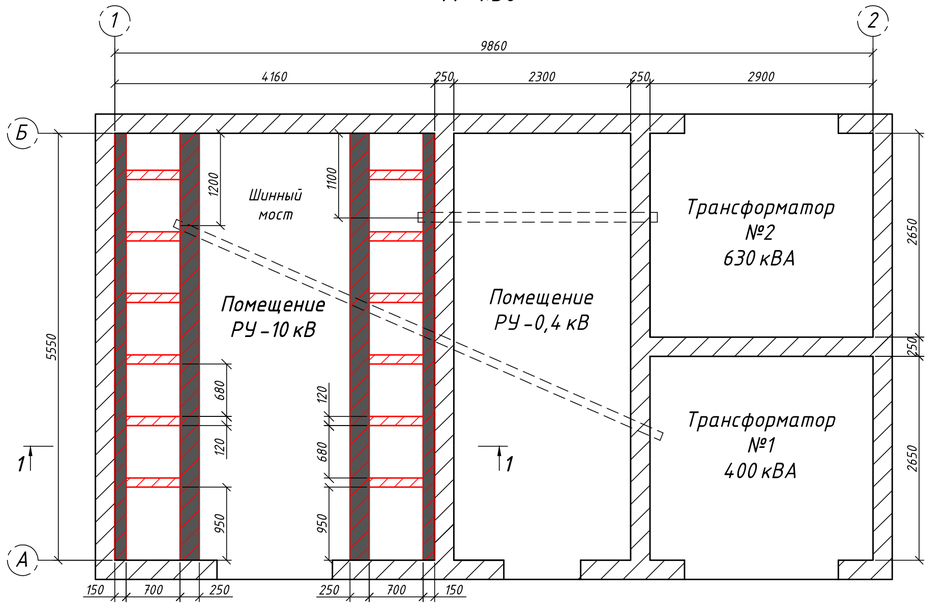

План ТП-1457
М 1:50

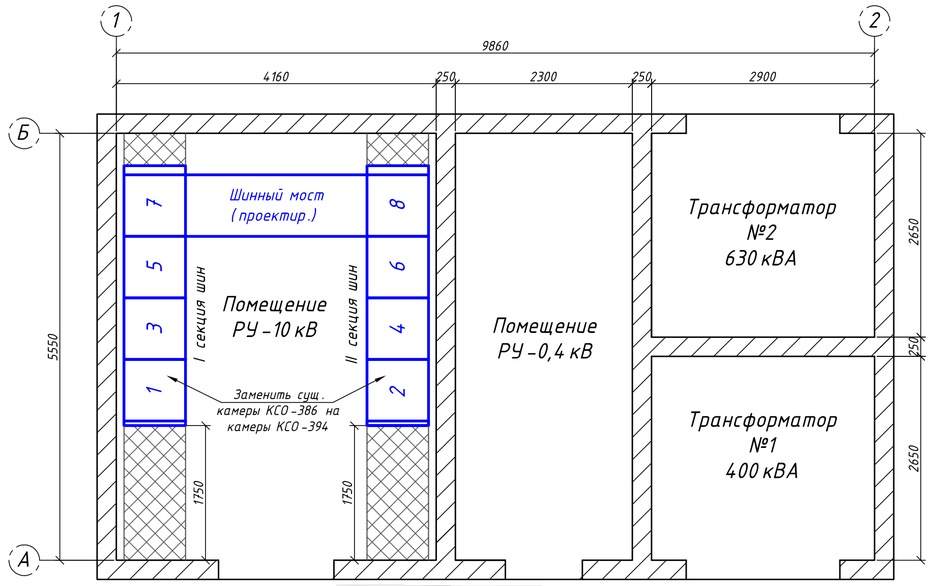

1 - 1

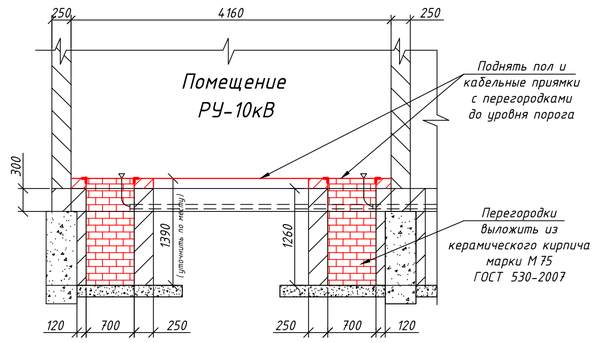

Примечание:

В помещении РУ-10 кВ сущ.кабельные приямки и уровень пола поднять до уровня порога:
- стенки сущ.кабельных приямков поднять до уровня порога, выложив ряд керамического кирпича марки М 75 ГОСТ 530-2007 на растворе марки М 50;
- сущ.перегородки в кабельных приямках - демонтировать;
- вновь выполнить перегородки из керамического кирпича марки М 75 ГОСТ 530-2007 на растворе марки М 50;
- углы кирпичной кладки стенок и перегородок кабельных приямков обрамить сталью угловой 50 x 50 x 5 мм;
- после выполнения кабельных приямков (поднятия до уровня порога) с перегородками, выполнить заливку пола до уровня порога;
- сущ. рифленные стальные листы, закрывающие кабельные каналы, на время проведения монтажных работ - демонтировать, а затем обратно монтировать.

Сверено ЗАО "СПГЭС" б-й уч-к Ст. мастер Райкер Г 26.12.16

Данный проект выполнен на основании технического задания, выданного ЗАО "СПГЭС".

Изм.	Кол.уч	Лист	№док.	Подп.	Дата	ЗАО "СПГЭС"			12-16-187 ЭС
						Замена существующих камер на КСО-394 в РУ-10 кВ ТП-1457, расположенной в Ленинском районе г.Саратова, ул.Антонова,33 А.			
Выполнил		Агапова			26.12.16	Электроснабжение	Стадия	Лист	Листов
Проверил		Бескаев			27.12.16		Р	2	3
ГИП		Бечко			27.12.16				
Гл. инженер		Гаврилов			27.12.16	План ТП-1457	ООО "ГорЭнергоСервис"		

Копировал Формат А4х3

№№ п/п	Запрашиваемые данные									
1	Номер камеры по плану		1	3	5	7		8	6	4	2
2	Сборные шины	Напряжение, В	10 кВ								
		Ток, А, 60 x 6	870 А								
3	Схема первичных соединений (с указанием количества кабелей)										
4	Назначение камеры		Линейная	Линейная	Линейная	Трансформаторная	Шинный мост	Трансформаторная	Линейная	Линейная	Линейная
5	Номенклатурное обозначение камеры по каталогу	Номер камеры	03-630	03-630	03-630	04-630		04-630	03-630	03-630	03-630
6		Номер схемы вторичных соединений									
7	Номинальный ток камеры, А		630	630	630	630	630	630	630	630	630
8	Тип и технические данные	Выключатель	ВНАз-10/630	ВНАз-10/630	ВНАз-10/630	ВНАзп-10/630	2 РВз-10/630	ВНАзп-10/630	ВНАз-10/630	ВНАз-10/630	ВНАз-10/630
9		Привод выключателя: Тип и номер схемы исполнения									
		Пределы уставок РТМ, А									
		Пределы уставок РТВ, А									
		Напряжение и ряд тока включения и отключения электромагнита									
10		Предохранитель, плавкая вставка				ПКТ 102-10-50-12,5 У3		ПКТ 103-10-80-20 У3			
11		Трансформатор тока, тип, класс точности, коэффициент трансформации									
12		Трансформатор напряжения									
13		Разрядник									
14		Количество трансформаторов тока									
15		Реле, требующие уточнения характеристик по заказу									
16											
17											
18											
19											
20											
21	Наименование объекта и его местонахождение		Трансформаторная подстанция ТП-1457, г. Саратов, Ленинский район, ул.Антонова, 33 А.								
22	Наименование заказчика, его адрес		ЗАО "СПГЭС", г. Саратов, ул. Белоглинская, 40								
23	Наименование проектной организации и ее адрес		ООО "ГорЭнергоСервис", г. Саратов, шоссе Ново-Астраханское, д.119.								

План РУ-10 кВ ТП-1457
М 1:50

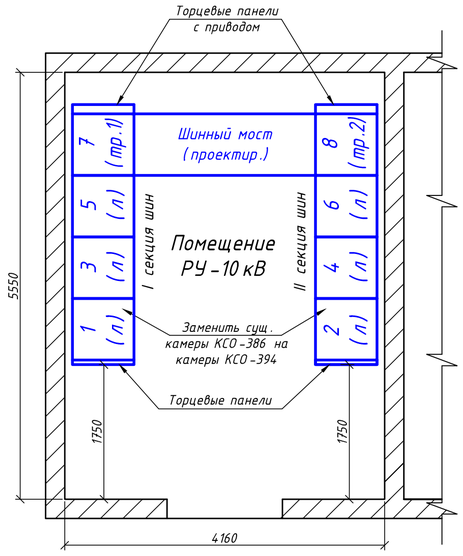

Данный проект выполнен на основании технического задания, выданного ЗАО "СПГЭС".

Изм.	Кол.уч	Лист	№док.	Подп.	Дата	ЗАО "СПГЭС"			12-16-187 ЭС.ОЛ
						Замена существующих камер на КСО-394 в РУ-10 кВ ТП-1457, расположенной в Ленинском районе г.Саратова, ул.Антонова,33 А.			
Выполнил		Агапова			26.12.16	Электроснабжение	Стадия	Лист	Листов
Проверил		Бескаев			27.12.16		Р	1	1
ГИП		Бечко			27.12.16				
Гл. инженер		Гаврилов			27.12.16	Опросный лист для заказа камер серии КСО-394	ООО "ГорЭнергоСервис"		

Копировал Формат А4х3

Согласовано

Взамен инв. N

Подл. и дата

Инв. N подл.